第73回全日本バレーボール高等学校選手権大会　北海道代表決定戦

男子組み合わせ

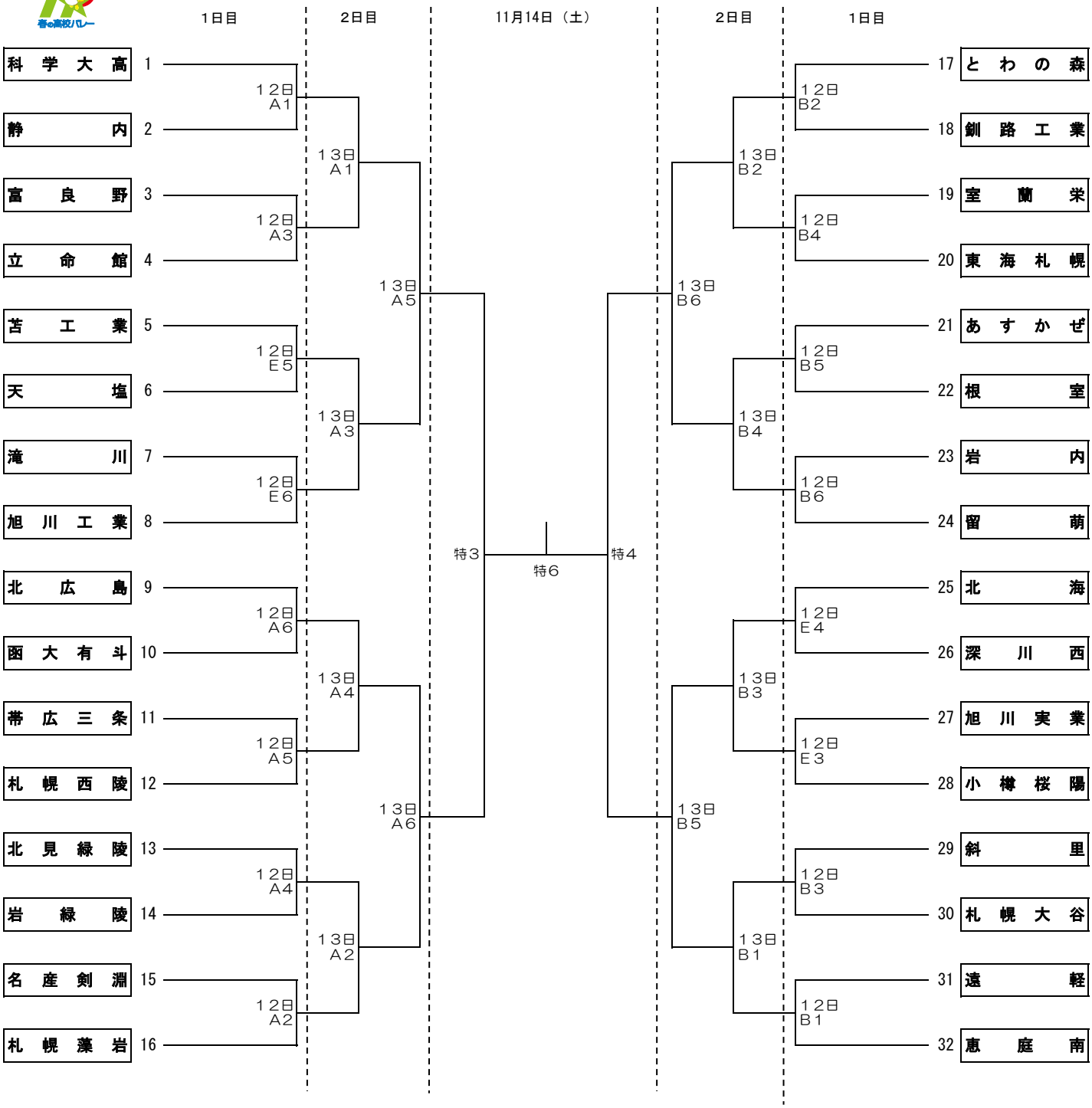

試　合	第1試合	第2試合	第3試合	第4試合	第5試合	第6試合
開始予定時間	9:00	10:30	12:00	13:30	15:00	16:30

代表者会議	１０月２４日（土）	１５：３０	リモート会議（第１回）	
	１１月　３日（火）	１５：３０	リモート会議（第２回）	
競技開始	１１月１２日（木）	９：００	男　子　北海道立総合体育センター	（Ａ・Ｂ・Ｅコート）
			女　子　北海道立総合体育センター	（Ｃ・Ｄ・Ｅ・Ｆコート）
	１１月１３日（金）	９：００	男　子　北海道立総合体育センター	（Ａ・Ｂコート）
			女　子　北海道立総合体育センター	（Ｃ・Ｄコート）
	１１月１４日（土）	９：００	女子準決勝（第1試合・第2試合）北海道立総合体育センター	（特設コート）
			男子準決勝（第1試合・第2試合）北海道立総合体育センター	（特設コート）
			女子決勝　北海道立総合体育センター	（特設コート）
			男子決勝　北海道立総合体育センター	（特設コート）

第73回全日本バレーボール高等学校選手権大会　北海道代表決定戦

女子組み合わせ

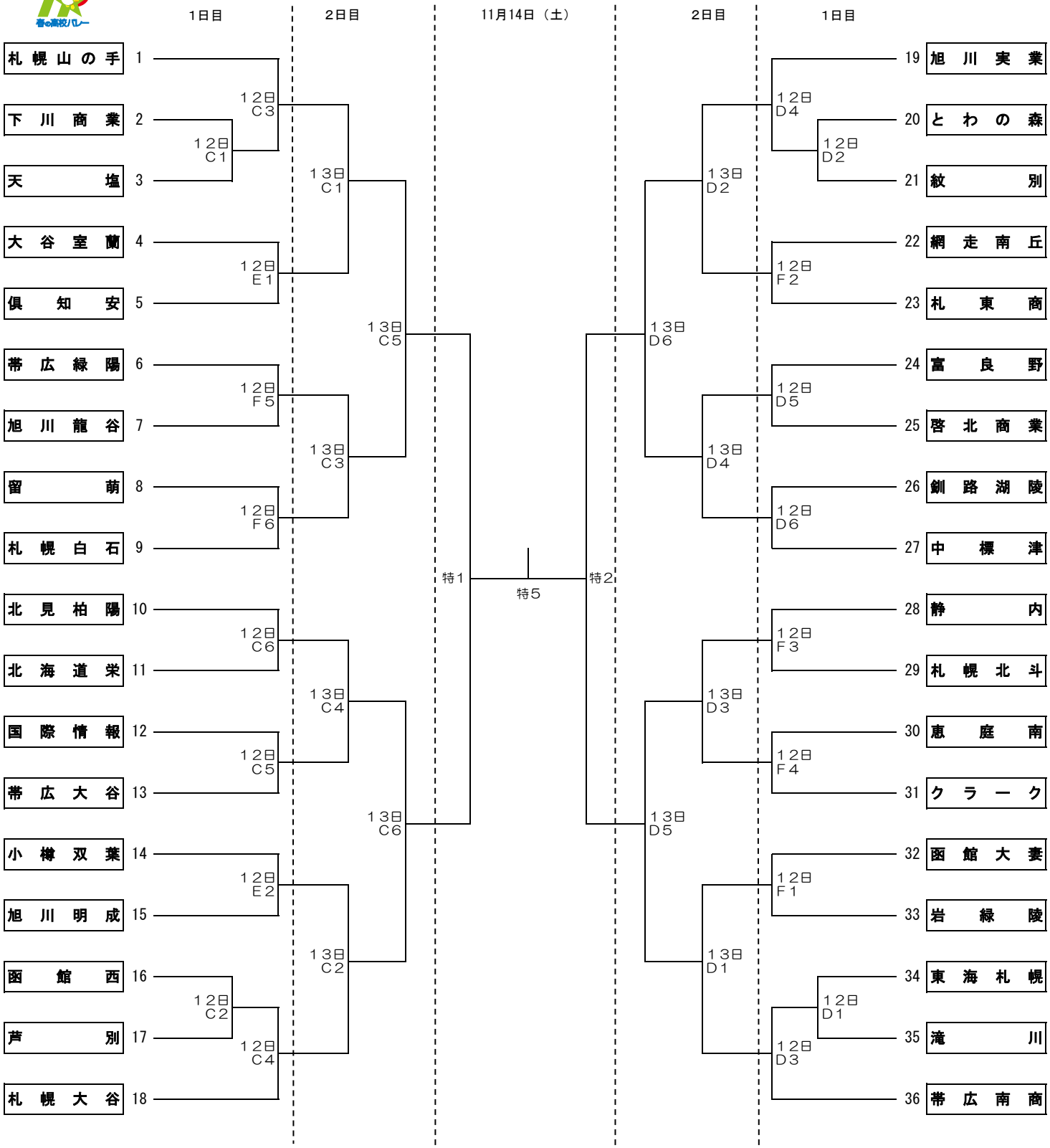

試　合	第1試合	第2試合	第3試合	第4試合	第5試合	第6試合
開始予定時間	9:00	10:30	12:00	13:30	15:00	16:30

代表者会議	１０月２４日（土）	１５：３０	リモート会議（第１回）	
	１１月　３日（火）	１５：３０	リモート会議（第２回）	
競技開始	１１月１２日（木）	９：００	男　子　北海道立総合体育センター	（Ａ・Ｂ・Ｅコート）
			女　子　北海道立総合体育センター	（Ｃ・Ｄ・Ｅ・Ｆコート）
	１１月１３日（金）	９：００	男　子　北海道立総合体育センター	（Ａ・Ｂコート）
			女　子　北海道立総合体育センター	（Ｃ・Ｄコート）
	１１月１４日（土）	９：００	女子準決勝（第1試合・第2試合）北海道立総合体育センター	（特設コート）
			男子準決勝（第1試合・第2試合）北海道立総合体育センター	（特設コート）
			女子決勝　北海道立総合体育センター	（特設コート）
			男子決勝　北海道立総合体育センター	（特設コート）