第６８回全日本バレーボール高等学校選手権大会　北海道代表決定戦

男子組み合わせ

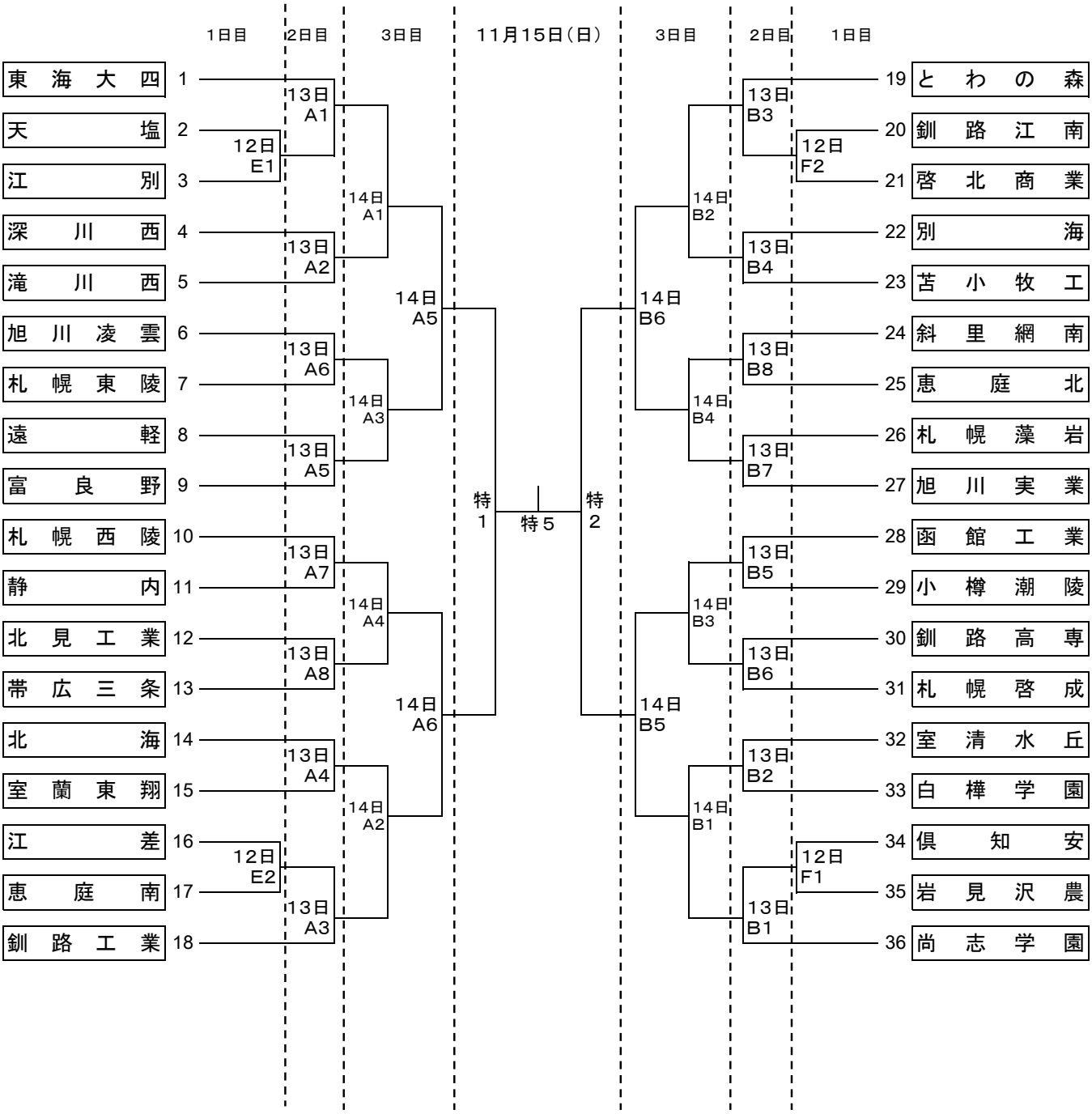

代表者会議	11月12日（木）	8:30	北海道立総合体育センター（講堂・視聴覚室）	
開会式	11月12日（木）	9:30	北海道立総合体育センター（メインアリーナ）	
競技開始	11月12日（木）	11:30	A・B・C・Dコート:	北海道立総合体育センター（メインアリーナ）
	11月12日（木）	12:00	E・Fコート:	北海道立総合体育センター（サブアリーナ）
	11月13日（金）	9:00	A・B・C・Dコート:	北海道立総合体育センター
	11月14日（土）	9:30	A・B・C・Dコート:	北海道立総合体育センター
	11月15日（日）	9:30	男子準決勝(第1試合・第2試合)	北海道立総合体育センター（特設コート）
			女子準決勝(第1試合・第2試合)	北海道立総合体育センター（特設コート）
			男子決勝	北海道立総合体育センター（特設コート）
			女子決勝	北海道立総合体育センター（特設コート）

第６８回全日本バレーボール高等学校選手権大会　北海道代表決定戦

女子組み合わせ

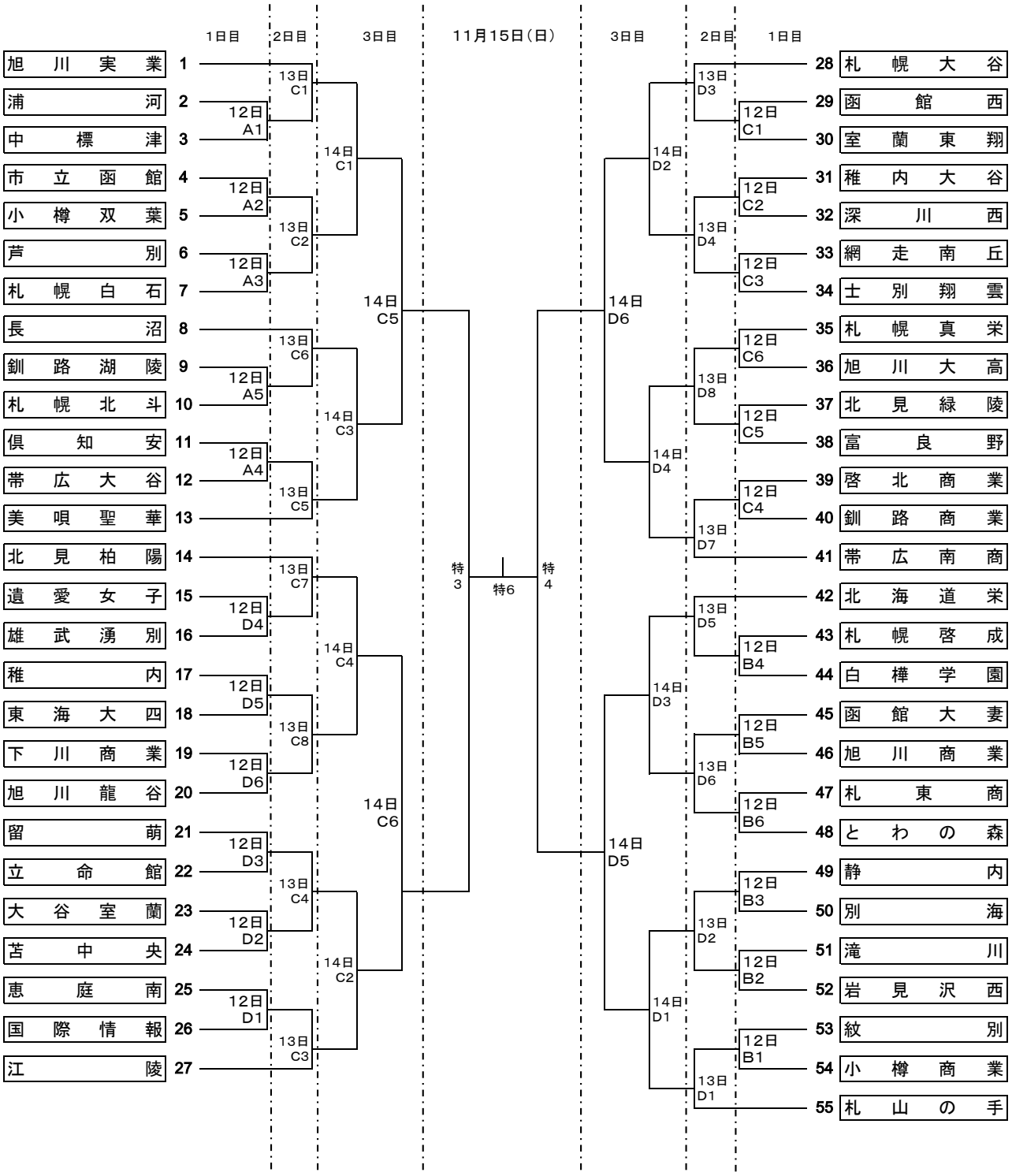

代表者会議	11月12日（木）	8:30	北海道立総合体育センター（講堂・視聴覚室）
開会式	11月12日（木）	9:30	北海道立総合体育センター（メインアリーナ）
競技開始	11月12日（木）	11:30	A・B・C・Dコート: 北海道立総合体育センター（メインアリーナ）
	11月12日（木）	12:00	E・Fコート: 北海道立総合体育センター（サブアリーナ）
	11月13日（金）	9:00	A・B・C・Dコート: 北海道立総合体育センター
	11月14日（土）	9:30	A・B・C・Dコート: 北海道立総合体育センター
	11月15日（日）	9:30	男子準決勝(第1試合・第2試合) 北海道立総合体育センター（特設コート）
			女子準決勝(第1試合・第2試合) 北海道立総合体育センター（特設コート）
			男子決勝 北海道立総合体育センター（特設コート）
			女子決勝 北海道立総合体育センター（特設コート）