大　会　名　第６６回全日本バレーボール高等学校選手権大会　北海道代表決定戦

日　　時　平成２５年１１月１９日(火)～２２日(金)

会　　場　北海道立総合体育センター

大会委員長　大　江　憲　一
競技委員長　田　中　　淳
審判委員長　鈴　木　和　彦
総務委員長　山　上　章　治

【　男　子　】

1	とわの森	2 (25 − 11, 25 − 10, −) 0
2	苫小牧工	2 (26 − 24, 25 − 13, −) 0
3	別海	
4	啓北商業	2 (25 − 13, 25 − 9, −) 0
5	滝川西	
6	旭川工業	2 (25 − 17, 30 − 28, −) 0
7	浦河	
8	岩内	2 (24 − 26, 25 − 18, 25 − 21) 1
9	札幌北	2 (25 − 13, 25 − 13, −) 0
10	小樽潮陵	2 (25 − 17, 25 − 9, −) 0
11	北見緑陵	2 (25 − 20, 25 − 9, −) 0
12	伊達緑丘	
13	北海	2 (25 − 19, 21 − 25, 26 − 24) 1
14	江差	
15	釧路江南	2 (25 − 23, 25 − 18, −) 0
16	帯広三条	
17	岩緑陵	2 (25 − 9, 25 − 18, −) 0
18	恵庭南	
19	尚志学園	
20	札幌藻岩	2 (25 − 9, 25 − 6, −) 0
21	深川西	
22	江別	2 (25 − 18, 25 − 16, −) 0
23	豊富	
24	恵庭北	2 (17 − 25, 25 − 19, 25 − 19) 1
25	釧路工業	2 (25 − 15, 25 − 17, −) 0
26	札幌啓成	
27	旭川実業	2 (25 − 7, 25 − 15, −) 0
28	札幌東	
29	あすかぜ	2 (25 − 11, 25 − 18, −) 0
30	紋別	
31	函館工業	2 (25 − 16, 25 − 15, −) 0
32	札幌開成	
33	大麻	2 (25 − 17, 25 − 20, −) 0
34	斜里	
35	白樺学園	2 (25 − 17, 25 − 17, −) 0
36	富良野	
37	東海大四	

特3		2 (25 − 18, 25 − 23, −) 0
特4		2 (25 − 23, 25 − 20, −) 0
特6		2 (23 − 25, 25 − 19, 31 − 29) 1

優勝　東海大学付属第四高校（６年ぶり３１回目）

大　会　名　第６６回全日本バレーボール高等学校選手権大会　北海道代表決定戦

日　　時　平成２５年１１月１９日(火)～２２日(金)
会　　場　北海道立総合体育センター

大会委員長　大　江　憲　一
競技委員長　田　中　　淳
審判委員長　鈴　木　和　彦
総務委員長　山　上　章　治
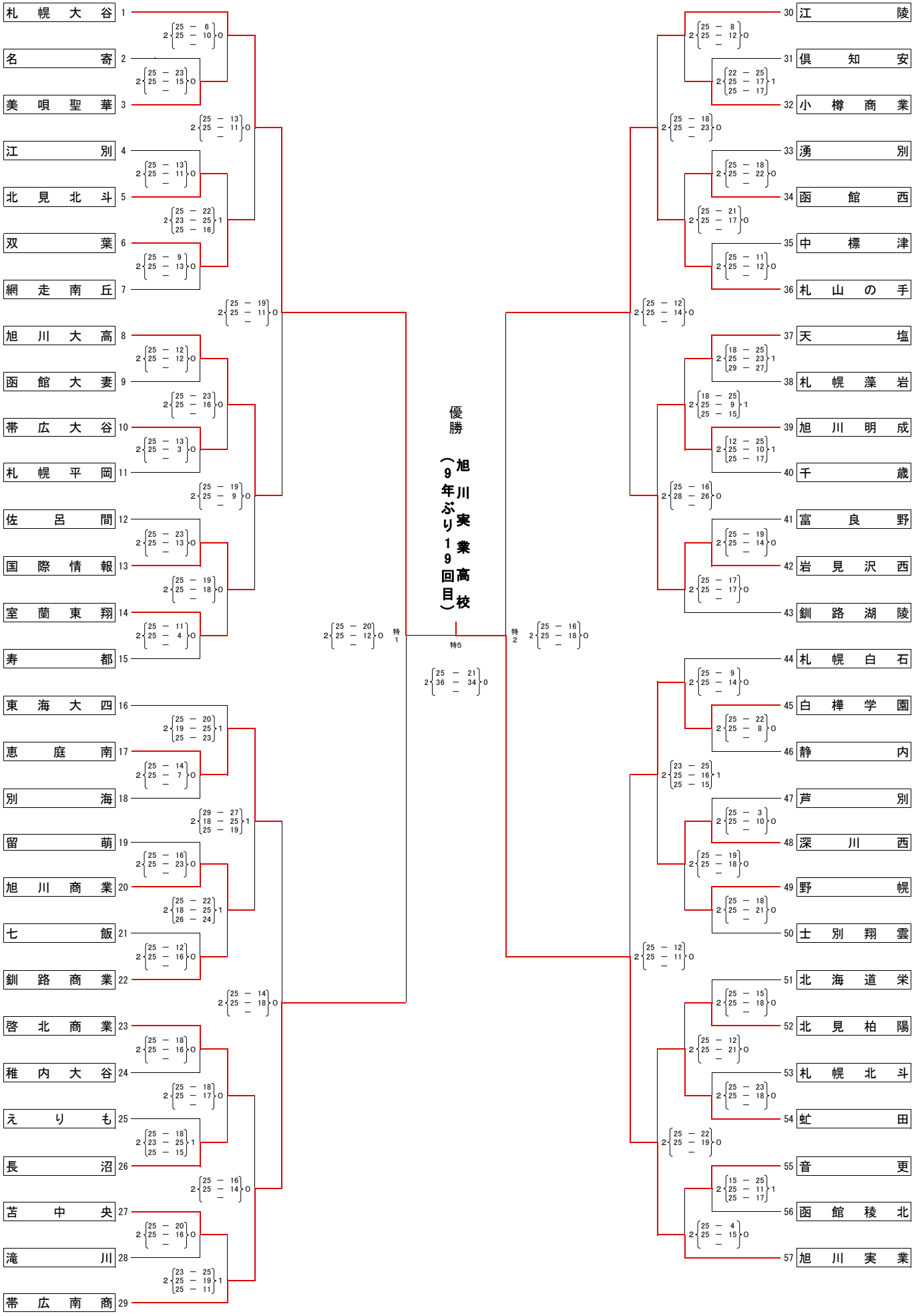
【　女　子　】